Bronkhorst®

doc.no.: 9.18.049O
date: 09-03-2017

PROFIBUS DP

MULTI-BUS
Anschlussplan

PROFIBUS Anschluss

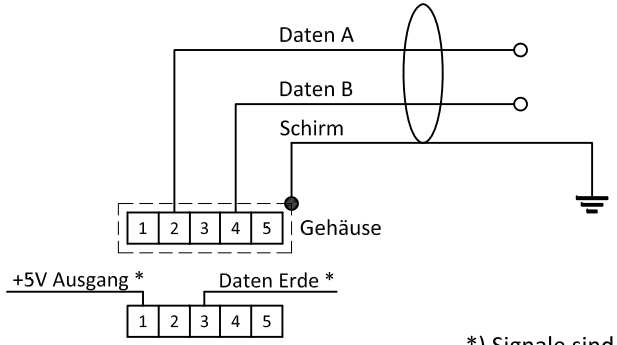

*) Signale sind nur für Busabschluss

M12 stecker Weiblich Chassisteil B-kodiert

RS232 Anschluss

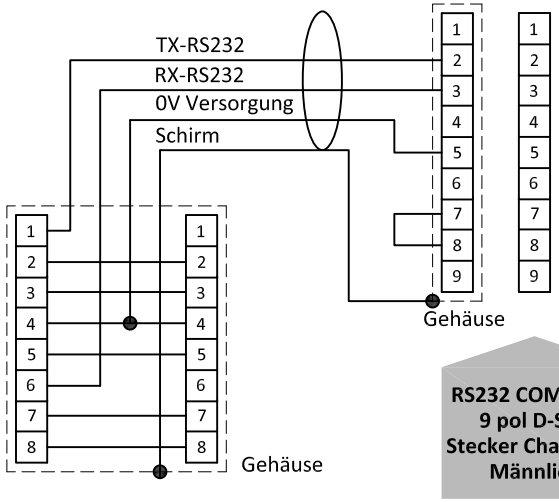

RS232 COM -port 9 pol D-Sub Stecker Chassisteil Männlich

T-adapter Kabel 7.03.444

Typen

(mini)CORI-FLOW

Schlüssel für Platinen codierung

- X X X -

P	PROFIBUS-DP	Stromlos geschlossen
Q	PROFIBUS-DP	Stromlos offen
A	Ausgang / Sollwert	0...5Vdc
B	Ausgang / Sollwert	0...10Vdc
F	Ausgang	0...20mAdc aktiv
	Sollwert	0...20mAdc passiv
G	Ausgang	4...20mAdc aktiv
	Sollwert	4...20mAdc passiv
Z	Ausgang / Sollwert	Spezifiziert
D	+15Vdc ... 24Vdc Netzteil	

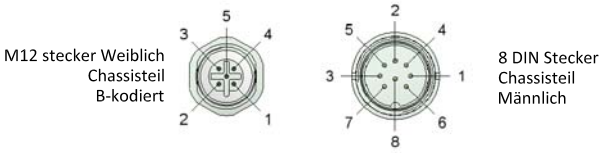

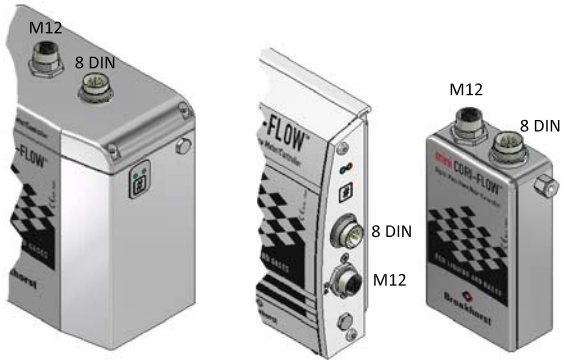

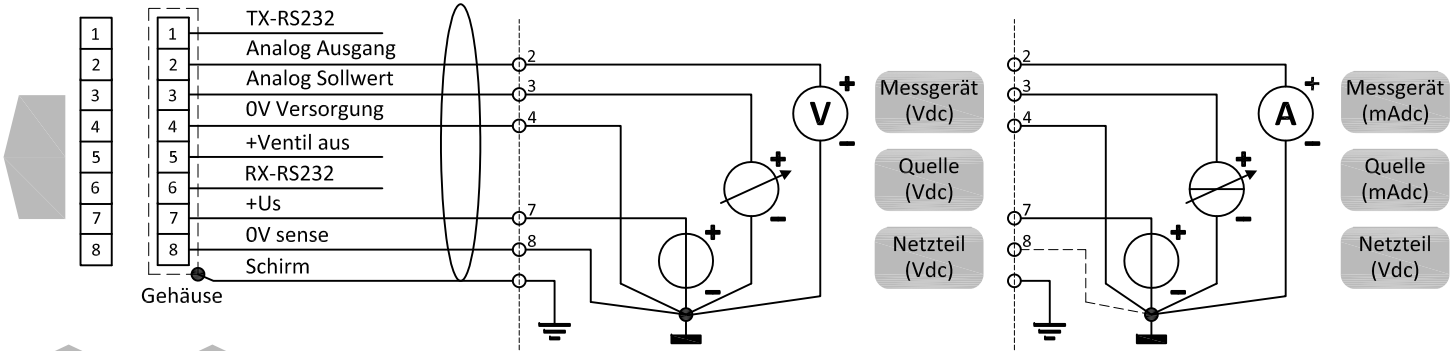

8 DIN Stecker Chassisteil Männlich

8 DIN Stecker Kabelteil Weiblich

Hinweis:
Am Durchflussmesser kann kein separates Ventil angeschlossen werden.

Hinweis:
0V Versorgung (Pin 4) **und** 0V Sense (Pin 8) sollten gesondert zum Netzteil geführt werden Am Netzteil zusammen anschließen.

Analoger Betrieb 0...5 or 0...10Vdc

Hinweis:
Im analogen Modus mit 'Messsignal mA' ist es nicht erforderlich, Pin 8 (0V sense) anzuschließen. Sollte Pin 8 im bestehenden System bereits angeschlossen sein, wird der Betrieb des Gerätes dadurch nicht beeinträchtigt.

Analoger Betrieb 0...20 or 4...20mAdc

Hinweis:
Bei Ansteuerung eines Gerätes über Feldbus oder RS232 ist der Parameter 'control mode' zu verändern, um einen Sollwert über den analogen Anschlüss vorzugeben. Für weitere Informationen siehe Dok.Nr. 9.19.023.